TAKARA
home appliances

Паровая швабра
SM-450



РУКОВОДСТВО ПО ЭКСПЛУАТАЦИИ

EAC

Уважаемый покупатель!

Благодарим Вас за выбор продукции, выпускаемой под торговой маркой TAKARA.

Мы рады предложить Вам изделия, разработанные и изготовленные в соответствии с высокими требованиями к качеству, функциональности и дизайну. Мы уверены, что Вы будете довольны приобретением изделия от нашей фирмы.

Перед началом эксплуатации прибора внимательно прочитайте данное руководство, в котором содержится важная информация, касающаяся Вашей безопасности, а также рекомендации по правильному использованию прибора и ухода за ними.

Позаботьтесь о сохранности настоящего Руководства, используйте его в качестве справочного материала при дальнейшем использовании прибора.

Примечание: *все изображения в данном руководстве приведены в качестве примеров, реальное изделие может отличаться от изображения.*

МЕРЫ ПРЕДОСТОРОЖНОСТИ

Прочтите все предупреждения и инструкции по технике безопасности. Несоблюдение данных рекомендаций может привести к поражению электрическим током, возгоранию или серьезным травмам.

При использовании электрических приборов всегда следует соблюдать основные меры предосторожности, включая следующие, для снижения риска возгорания, поражения электрическим током, получения травм и повреждения имущества:

- Внимательно прочитайте это руководство перед использованием прибора.
- Использование любых аксессуаров или выполнение операций, не рекомендованных в данном руководстве, может привести к травмам.
- Сохраните это руководство для дальнейшего использования.
- Не направляйте пар на людей, животных, электрические приборы или розетки.Не подвергайте устройство воздействию дождя.
- Не погружайте прибор в воду.
- Не оставляйте прибор без присмотра. Держите детей подальше от устройства во время работы.
- Не оставляйте прибор подключенным к электросети, когда он не используется.
- Никогда не тяните за шнур питания для отключения устройства от розетки.
- Держите шнур вдали от нагрева, масел и острых краев.
- Не используйте пароочиститель мокрыми руками.
- Не тяните за шнур, не используйте его в качестве ручки, не закрывайте дверью и не прокладывайте шнур через острые углы или горячие поверхности.
- Не используйте прибор в замкнутом пространстве, заполненном парами растворителей, легковоспламеняющейся пыли или токсичных веществ.
- Не используйте на кожаных изделиях, вощеной мебели или полах, синтетических тканях, бархате или других деликатных материалах, чувствительных к пару.
- Не используйте на незащищенных твердых напольных покрытиях. На поверхностях, обработанных воском или безвосковыми покрытиями, пар может удалить блеск. Всегда тестируйте небольшой участок поверхности перед очисткой. Также ознакомьтесь с рекомендациями производителя покрытия.
- Никогда не добавляйте в резервуар антинакипин, ароматизаторы, спиртосодержащие или моющие средства, так как это может повредить прибор или сделать его небезопасным для использования.
- Если во время использования пара срабатывает автоматический выключатель, немедленно прекратите использование прибора и свяжитесь со службой поддержки. (Осторожно: существует риск поражения электрическим током.)
- Прибор выделяет очень горячий пар для дезинфекции очищаемой поверхности. Это означает, что паровая насадка и чистящая салфетка сильно нагреваются во время работы.
- Осторожно: Всегда надевайте подходящую обувь при использовании паровой швабры и при смене аксессуаров. Не используйте швабру босиком или в открытой обуви.
- Крышка может нагреваться во время работы.
- Будьте осторожны при использовании прибора. Не прикасайтесь к горячим деталям.
- Не используйте прибор без правильно установленной микрофибровой салфетки.
- Дети должны находиться под присмотром, чтобы исключить возможность игры с прибором.

РУКОВОДСТВО ПО ТЕХНИКЕ БЕЗОПАСНОСТИ

Важно для вашей безопасности прочитать и понять данное руководство. Информация, содержащаяся в нем, направлена на защиту ВАШЕЙ БЕЗОПАСНОСТИ и ПРЕДОТВРАЩЕНИЕ ПРОБЛЕМ. Ниже приведены символы, используемые для обозначения этой информации.

ОПАСНО: Указывает на неизбежную опасную ситуацию, которая при отсутствии предотвращения приведет к серьезной травме.

ПРЕДУПРЕЖДЕНИЕ: Указывает на потенциально опасную ситуацию, которая при отсутствии предотвращения может привести к серьезной травме.! ВНИМАНИЕ: Указывает на потенциально опасную ситуацию, которая при отсутствии предотвращения может привести к незначительной или средней травме.

УВЕДОМЛЕНИЕ: Используется без символа предупреждения о безопасности и указывает на потенциально опасную ситуацию, которая при отсутствии предотвращения может привести к повреждению имущества.

ОСТАТОЧНЫЕ РИСКИ: Дополнительные остаточные риски могут возникнуть при использовании прибора, и они могут быть указаны в прилагаемых предупреждениях по технике безопасности. Эти риски могут возникнуть из-за неправильного использования, длительного использования и других факторов. Даже при соблюдении соответствующих норм безопасности и применении защитных устройств определенные остаточные риски остаются неизбежными.

К ним относятся:

- травмы, вызванные прикосновением к движущимся частям.
- травмы, вызванные прикосновением к горячим частям.
- травмы при замене деталей или аксессуаров.
- травмы, вызванные длительным использованием прибора. При работе с прибором в течение длительного времени делайте регулярные перерывы.

ОПАСНОСТЬ ОЖОГОВ!
ТОЛЬКО ДЛЯ БЫТОВОГО ИСПОЛЬЗОВАНИЯ!

ТЕХНИЧЕСКИЕ ХАРАКТЕРИСТИКИ:

Модель	SM-450
Напряжение	220-240 В
Выходная мощность	1500 Вт
Номинальная частота	50/60 Гц
Объём резервуара для воды	280 мл
Время нагрева	20-30 секунд
Время работы пара	7-18 минут
Длина шнура	6 м
Уровень защиты от брызг воды	IPX4
Размеры	H=116 см, L=29 см, W=18 см

ОСНОВНЫЕ КОМПОНЕНТЫ УСТРОЙСТВА:

1) Рукоятка
2) Кнопка включения/выключения
3) Световой индикатор питания
4) Сетевой шнур
5) Насадка-швабра
6) Насадка для чистки ковров
7) Водяной резервуар
8) Кнопка фиксации (на основном корпусе)
9) Кнопка фиксации трубки
10) Кнопка фиксации (на насадке-швабре)
11) Основной корпус
12) Алюминиевая трубка

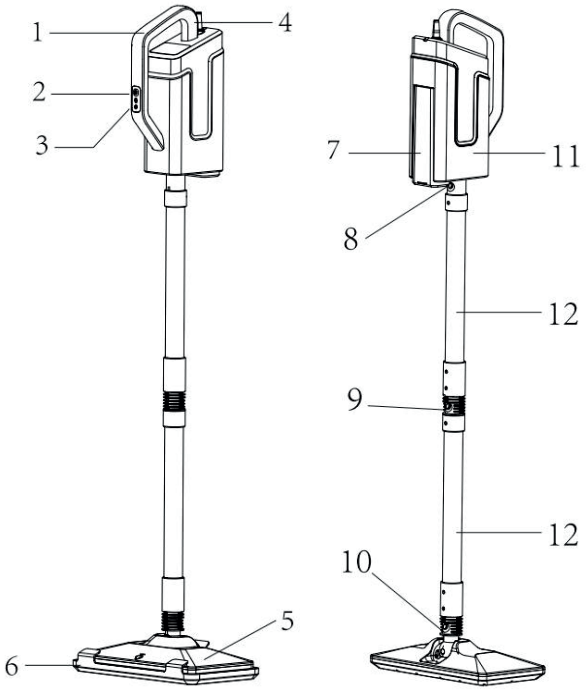

АКСЕССУАРЫ:



Планер для ковра



Тканевая насадка для очистка стойких загрязнений пола и ковров



Круглые щетки:
2 нейлоновые: большая и малая
1 металлическая - отчищает въевшиеся пятна с твердых поверхностей (плитка, кафель, металлические решетки)



Тканевая насадка для обработки полов паром



Форсунка



Щетка для швов
Очищает все виды затирочных швов



Треугольная щетка (нейлон)
Идеально подходит для варочных поверхностей и столешниц



Угловая насадка
Идеально подходит для труднодоступных мест, таких как подоконники и унитазы



Насадка-скребок
Подходит для сильных загрязнений на твердых поверхностях



Ракель
для мытья окон



насадка
для мытья окон

Мерный стакан



насадка
для отпаривания одежды



Штифт для чистки

КОМПЛЕКТАЦИЯ: Паровая швабра, планер, насадки - 9 шт, тканевые насадки- 4шт, мерный стакан, штифт для чистки, инструкция по эксплуатации.

ПРИМЕЧАНИЕ: Каждая паровая швабра проходит 100% тестирование на заводе, чтобы гарантировать производительность и безопасность продукта.

При сборке новой паровой швабры впервые вы можете заметить остатки воды внутри устройства.

КАК СОБРАТЬ ПАРОВУЮ ШВАБРУ

Перед выполнением любых из следующих действий убедитесь, что прибор выключен, отключён от сети, остыл и содержит минимальное количество воды или не содержит её вовсе.

1. Подключение паровой насадки:

Сдвиньте алюминиевые трубки (№12) на паровую насадку (№5) до щелчка — это означает, что насадка надёжно зафиксирована.

Чтобы отсоединить паровую насадку (№5) от алюминиевой трубки (№12), нажмите кнопку (№10) на самой насадке.

Алюминиевые трубки (№12) можно отсоединить друг от друга, нажав кнопку (№9).

Убедитесь, что насадка и алюминиевые трубки надёжно зафиксированы перед использованием.

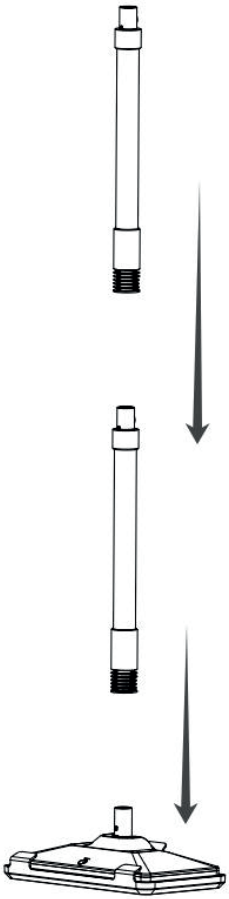

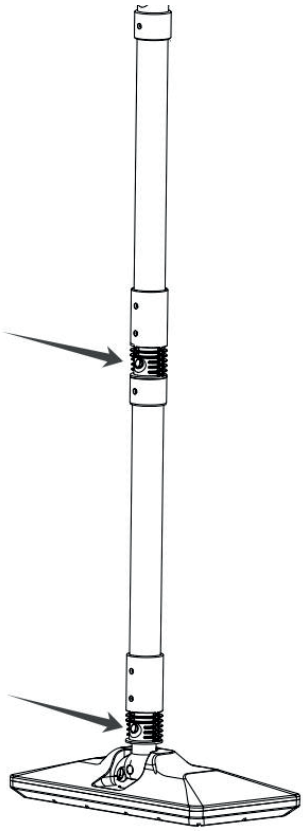

2. Установка основного корпуса:

● Вставьте основной корпус (№11) в предназначенное отверстие алюминиевой трубки (№12), пока он не зафиксируется с помощью кнопки блокировки рукоятки (№8).

● Убедитесь, что обе части — основной корпус и трубка рукоятки — надежно закреплены перед использованием.

● Для удобного хранения алюминиевую трубку можно отсоединить от основного корпуса, нажав кнопку блокировки рукоятки (№8).

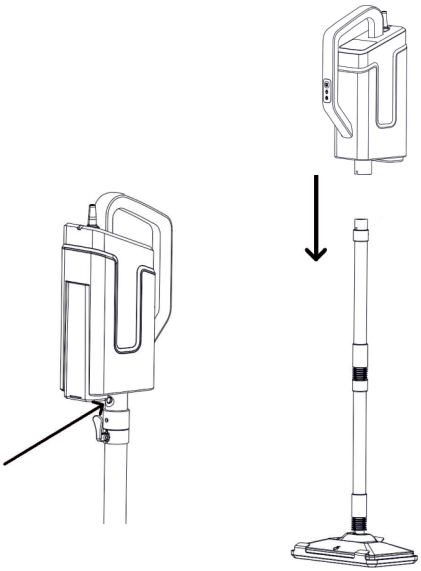

3. Установка чистящей насадки:

● Разместите салфетку из микрофибры на нижней части насадки швабры.

● Прижмите салфетку к насадке так, чтобы петли на ткани зафиксировались на удерживающих полосках насадки и надежно удерживали её.

ПРИМЕЧАНИЕ: Никогда не используйте паровую швабру без установленной салфетки из микрофибры.

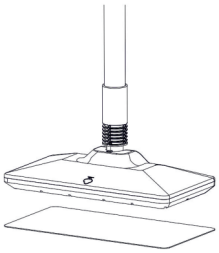

4. Установка насадки для ковров:

При использовании паровой швабры на ковровых покрытиях:

● Установите насадку швабры с салфеткой из микрофибры на планер для ковров, как показано на изображении.

Не используйте паровую швабру на коврах и ковровых покрытиях без установленного планера для ковров.

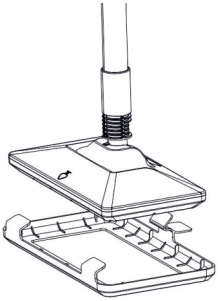

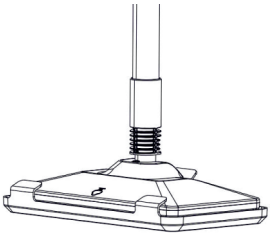

ПРИМЕЧАНИЕ: Никогда не используйте насадку для ковров на поверхностях, склонных к царапинам.

ЭКСПЛУАТАЦИЯ:

1) Заполнение резервуара для воды:

- Убедитесь, что паровая швабра отключена от сети.
- Нажмите кнопку фиксации резервуара на основном корпусе (№11), как показано на изображении.
- Снимите резервуар для воды (№7) с основного корпуса, откройте его крышку.
- Используя мерный стакан, налейте 280 мл воды, затем закройте крышку.
- Установите резервуар обратно в основной корпус, пока не услышите щелчок.
- Максимальная емкость резервуара – 280 мл. Не переполняйте.

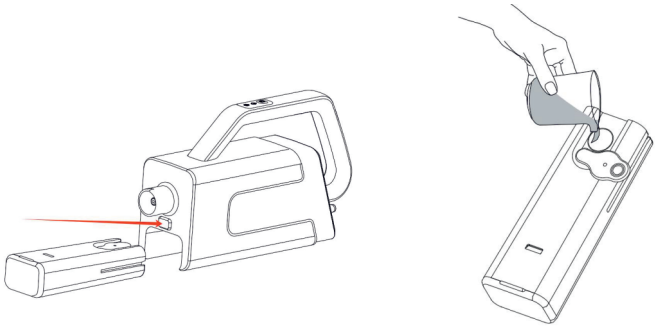

Паровая швабра работает на обычной водопроводной воде. Однако в регионах с жесткой водой рекомендуется использовать дистиллированную воду для лучшей производительности.

ПРИМЕЧАНИЕ: Никогда не добавляйте моющие средства или ароматизированные жидкости в резервуар для воды. Это может сделать эксплуатацию небезопасной и повредить прибор.

2) Включение и настройка пара:

После полной сборки устройства и заполнения резервуара подключите шнур питания к заземленной розетке. Индикатор питания (№3) начнет мигать красным цветом, показывая, что прибор нагревается. Подождите 20–30 секунд, пока индикатор не загорится постоянным красным цветом – швабра готова к использованию. Нажмите и удерживайте кнопку питания (№2) в течение 3 секунд – индикатор (№3) станет зеленым, и начнет подаваться пар. Нажмите кнопку питания (№2), чтобы выбрать один из режимов пара: 1 – Низкий (Low); 2 – Средний (Medium); 3 – Высокий (High) (оба индикатора включены)

Рекомендации по выбору режима пара:

- Низкий (1) и Средний (2) режим: Идеален для всех твердых покрытий, таких как линолеум, керамика, мрамор, дерево и т. д.
- Высокий (3) режим: Подходит для чистки ковров и ковровых покрытий.

Чтобы остановить подачу пара, нажмите и удерживайте кнопку питания (№2) в течение 3 секунд для выключения устройства.

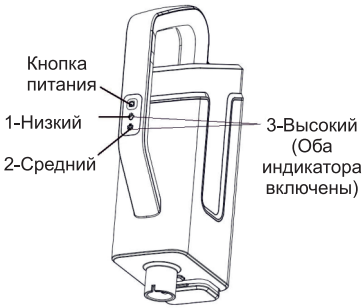

3) Медленно проводите шваброй по поверхности, которую необходимо очистить. Рекомендуется подмести или пропылесосить пол перед использованием паровой швабры.

ПРИМЕЧАНИЕ: Рекомендуется не использовать другое мощное электроприборное устройство на том же электрическом контуре, чтобы избежать перегрузки сети.

ВНИМАНИЕ: Чтобы продезинфицировать участок пола, оставьте паровую швабру на этом участке минимум на 8 секунд, но не дольше 15 секунд.

4) Когда паровая швабра перестанет выделять пар (обычно это происходит через 8–16 минут использования), выключите швабру, просто долейте воду в резервуар, затем снова включите и продолжите уборку.

ВНИМАНИЕ:

- Никогда не используйте паровую швабру без воды.
- Никогда не направляйте пар на человека или животное.
- Используйте паровую швабру только на герметичных твердых покрытиях пола.

5) После завершения уборки отключите шнур питания от розетки, опустошите резервуар для воды, аккуратно снимите тканевую насадку, намотайте шнур питания на держатель и храните прибор в вертикальном положении в сухом месте или повесьте на крючок для хранения.

ОСТОРОЖНО: Тканевая насадка может быть очень горячей.

Не используйте прибор для обогрева помещений!

ИСПОЛЬЗОВАНИЕ В КАЧЕСТВЕ РУЧНОГО ПАРООЧИСТИТЕЛЯ:

Нажмите кнопку блокировки основного корпуса (№8), затем снимите алюминиевую трубку (№12) с основного корпуса (№11).

Подключение форсунки:

Вставьте форсунку в соответствующее отверстие в основном корпусе, пока она не зафиксируется кнопкой блокировки (вы услышите щелчок), как показано на рисунке.

Убедитесь, что форсунка надежно зафиксирована перед использованием.

Вставьте щетку для очистки швов, круглую нейлоновую щетку, круглую медную щетку или треугольную щетку в канал, пока она полностью не войдет в форсунку, как показано на рисунке.

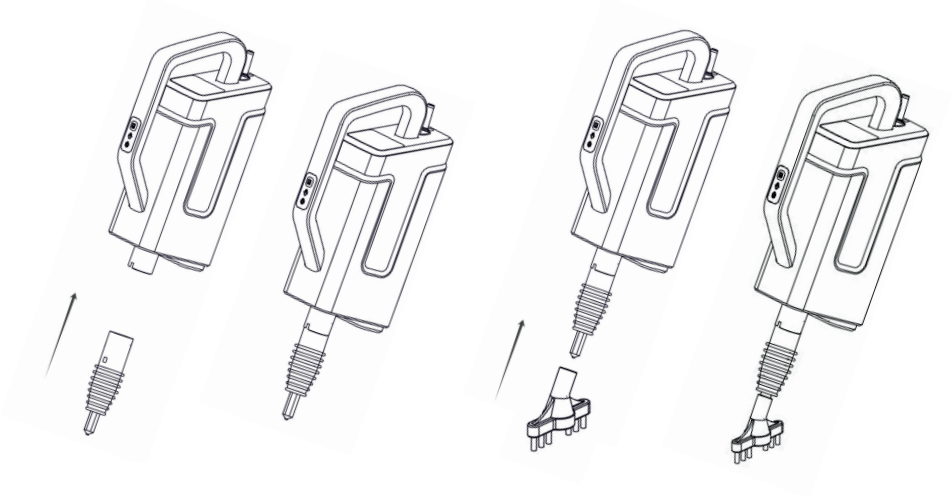

Удаление круглой щетки:

Чтобы снять любую круглую щетку, просто вытяните ее из форсунки.

Назначение щеток:

• Нейлоновые щетки отлично подходят для очистки гладких твердых поверхностей, таких как унитазы, раковины и кухонные столешницы.

• Круглая металлическая щетка предназначена для очистки шероховатых или твердых поверхностей, с сильными загрязнениями.

Обе щетки эффективно удаляют жир с сковородок, плит и духовых шкафов. Их можно использовать с мылом или моющим средством непосредственно на загрязненных участках.

⚠ **Важно!** Никогда не используйте круглую металлическую щетку на поверхностях, склонных к появлению царапин.

Для снятия насадки для пола нажмите кнопку блокировки на основном корпусе или снимите форсунку аналогичным способом.

УСТАНОВКА РАКЕЛЯ ДЛЯ МЫТЬЯ ОКОН

Насадка из микрофибры для мытья окон:

• Закрепите моющую насадку из микрофибры на специальных крючках ракеля.

• Потяните за шнурок, чтобы плотно зафиксировать ткань.

Важно: Не закрывайте резиновый скребок ракеля тканью. Закрепите ткань на всех крючках рамы, чтобы она не сползала и не падала во время использования (см. рис. 2a, 2b и 2c).

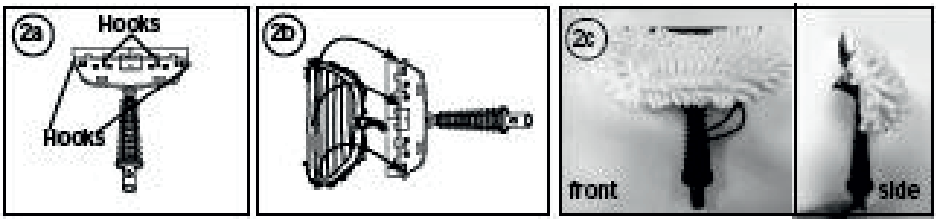

Как закрепить ракель:

• Вставьте ракель в специальное отверстие на корпусе швабры.

• Нажимайте до щелчка — он зафиксируется кнопкой-замком.

Важно!

Если не было щелчка, проверьте, что ракель вошёл до конца. Не прилагайте силу — если не получается, попробуйте изменить угол наклона.

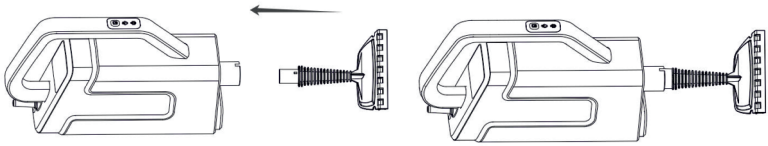

Тканевая насадка для отпаривания одежды

• Накройте ракель для мытья окон тканевой насадкой (для деликатных тканей)

• Закрепите ткань по краям, как показано на рисунках 4a, 4b и 4c.

Важно!

- Убедитесь, что ткань плотно прилегает к поверхности ракеля — так пар будет распределяться равномерно.

- Не используйте обычные хлопковые тряпки — только фирменные аксессуары из комплекта.

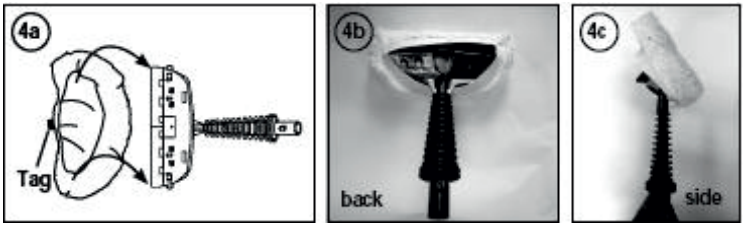

Вставьте ракель с тканевой насадкой для одежды в отверстие на корпусе швабры до упора — вы услышите щелчок (это значит, что кнопка-фиксатор сработала).

⚠ **ВАЖНО! МЕРЫ БЕЗОПАСНОСТИ**

- Не прикасайтесь к насадке/ткани во время работы — они сильно нагреваются!
- Держите шланг подальше от тела — он тоже может стать горячим.
- Если пар перестал идти:

1. Выключите и отсоедините устройство от сети.
2. Заполните резервуар водой.
3. Продолжайте уборку.

Дополнительные советы:

Перед заменой насадки дождитесь остывания (5–10 минут).
Проверяйте фиксацию — если щелчка не было, насадка может открепиться.

ЧИСТКА И УХОД

Перед началом:

1. Отключите устройство от розетки.
2. Слейте остатки воды из резервуара после каждого использования.

1. УХОД ЗА АКСЕССУАРАМИ

Форсунка и нейлоновые щётки:

1. При загрязнении мойте с мягким моющим средством.
2. После мытья прополощите и высушите на воздухе.

Тканевые насадки:

1. Можно стирать в стиральной машине (тёплая вода, деликатный режим).
2. Используйте мягкое моющее средство.
3. Сушите в сушилке или разложив на ровной поверхности.

2. ЧИСТКА КОРПУСА

Протирайте мягкой тканью (без абразивных средств!).

⚠ **ВАЖНЫЕ ПРЕДУПРЕЖДЕНИЯ**

- Не погружайте устройство в воду — это опасно!
- Перед чисткой всегда отключайте шнур питания из розетки.

Совет:

Для долгой работы устройства регулярно очищайте резервуар от накипи (раз в 1–2 месяца).

3. УДАЛЕНИЕ НАКИПИ

Когда проводить чистку?

Если парогенератор стал работать медленнее или перестал выпускать пар,

возможно, образовалась накипь. Чистку нужно проводить:

● Каждые 25–50 заправок резервуара.

● Не реже 1 раза в месяц (особенно в регионах с жёсткой водой).

Способ 1: Механическая очистка скребком

● Отключите устройство от сети.

● Очистите отверстие паровыпуска (см. рис.) с помощью очищающего стержня из комплекта:

● Вращайте и двигайте стержень вверх-вниз, пока не удалите всю накипь.

● Убедитесь, что в отверстии не осталось частиц.

Способ 2: Очистка уксусным раствором

Приготовьте раствор:

- 1/3 белого уксуса + 2/3 воды.
- Залейте в резервуар.
- Пропарьте систему:

Включите устройство и дождитесь, пока весь раствор не испарится.

- Промойте чистой водой:

Залейте свежую воду, снова включите и выпустите пар до опустошения бака.

⚠ **Меры предосторожности**

● Не оставляйте устройство без присмотра во время чистки.

● Дайте ему полностью остыть перед обслуживанием.

● После очистки проверьте работу на небольшом участке — убедитесь, что в системе нет остатков накипи.

Совет:

Для профилактики используйте дистиллированную воду или специальные средства от накипи.

УСТРАНЕНИЕ НЕИСПРАВНОСТЕЙ

Используйте данный раздел по устранению неисправностей только в качестве первоначального руководства для решения возможных проблем. Данное изделие не содержит деталей, подлежащих ремонту пользователем. Не пытайтесь ремонтировать его самостоятельно. Все сервисные работы должны выполняться авторизованным сервисным представителем.

! ВНИМАНИЕ: Во избежание травм всегда отключайте паровую швабру от сети перед обслуживанием и дайте ему полностью остыть.

Проблема	Возможная причина	Возможное решение
Слабый пар или его отсутствие	Резервуар для воды пуст	Заполните резервуар водой
	Устройство не подключено к сети	Убедитесь, сто устройство подключено к розетке
	Кнопка питания не была нажата и удержана 3 сек.	Нажмите и удерживайте кнопку питания 3 сек.
Устройство не включается	Перегорел предохранитель или сработал автомат	Замените предохранитель или проверьте автомат
	Шнур питания не подключен	Подключите шнур к исправной розетке

ИНФОРМАЦИЯ ОБ УТИЛИЗАЦИИ



Ваше устройство спроектировано и изготовлено из высококачественных материалов и компонентов, которые можно утилизировать и использовать повторно.

Если товар имеет символ с зачеркнутым мусорным ящиком на колесах, это означает, что товар соответствует Европейской директиве 2002/96/EC.

Ознакомьтесь с местной системой раздельного сбора электрических и электронных товаров. Соблюдайте местные правила.

Утилизируйте старые устройства отдельно от бытовых отходов.

Правильная утилизация вашего товара позволит предотвратить возможные отрицательные последствия для окружающей среды и человеческого здоровья.

ИНФОРМАЦИЯ О СЕРТИФИКАЦИИ

EAC

Товар сертифицирован.

Товар соответствует требованиям нормативных документов:
ТР ТС 004/2011 «О безопасности низковольтного оборудования»;
ТР ТС 020/2011 «Электромагнитная совместимость технических средств»;

При отсутствии копии нового сертификата в коробке спрашивайте копию у продавца.

Импортер: ООО «ОДА», 344065, г. Ростов-на-Дону, ул. Орская, 31М, оф. 1, тел.: 8-800-700-42-05

Изготовитель: Shenzhen Dimitson Electronics Co., Ltd, 1502-1502L, Block B, Jinfengcheng Building, No. 5015 Shennan East Road, Xinwei Community, Guiyuan Street, Luohu District, Shenzhen.

Срок службы изделия – 2 года.
Гарантийный срок – 1 год.

TAKARA
home appliances

STEAM MOP
SM-450



MANUAL

EAC

SAFETY INSTRUCTIONS

Warning: Read all safety warnings and instructions. Failure to follow the warnings and instructions listed below may result in electric shock, fire and/or serious injury.

Warning: When using electrical appliances, basic safety precautions, including the following, should always be followed to reduce the risk of fire, electric shock, injury and material damage.

- Read this manual carefully before using the appliance.
- The use of any accessory or attachment or the performance of any operation with this appliance, other than those recommended in this instruction manual may present a risk of injury.
- Retain this manual for future reference.
- Do not direct steam at people, animals, electrical appliances or electrical outlets.
- Do not expose to rain.
- Do not immerse the appliance in the water.
- Do not leave the appliance unattended. Keep children away from unit while in use.
- Do not leave the appliance connected to an electrical outlet when not in use.
- Never pull the power cord to disconnect the appliance from the socket. Keep the appliance cord away from heat, oil and sharp edges.
- Do not handle steam cleaner with wet hands.
- Do not pull or carry by cord, use cord as a handle, close door on cord, pull cord around sharp comers or expose cord to heated surfaces.
- Do not use appliance in an enclosed space filled with vapor given off by oil-based paint thinner, some moth-proofing substances, flammable dust, or other explosive or toxic vapors.
- Do not use on leather, wax polished furniture or floors, synthetic fabrics, velvet or other delicate, steam-sensitive materials.
- Do not use on any unsealed hard floor surfaces. Additionally, on surfaces that have been treated with wax or some none-wax floors, the sheen may be removed by the heat and steam action. It is always recommended to test an isolated area of the surface to be cleaned before proceeding. We also recommend that you check the use and care instructions from the floor manufacturer.
- Never put de-scaling, aromatic, alcoholic or detergent products into the steam mop, as this may damage it or make it unsafe for use.
- If the circuit breaker activates while using the steam function, discontinue product use immediately, and contact customer support.(Beware of the risk of electrical shock.)
- The appliance emits very hot steam to sanitize the area of use. This means that the steam head and cleaning pad get very hot during use.
- Caution: Always wear suitable shoes when using your steam mop and when changing the accessories on your steam mop. Do not wear slippers or open-toed footwear.
- The lid may become hot during use.
- Care should be taken when using this appliance. DO NOT touch any parts which may become hot during use.
- Do not use when the micro-fiber cleaning pad is not fitted correctly.
- Children should be supervised to ensure that they do not play with the appliance.

SAFETY GUIDELINES - DEFINITIONS

It is important for your safety to read and understand this manual. The information it contains relates to protecting YOUR SAFETY and PREVENTING PROBLEMS. The symbols below are used to help you recognize this information.

! DANGER: Indicates an imminently hazardous situation which, if not avoided, will result in serious injury.

! WARNING: Indicates a potentially hazardous situation which, if not avoided, could result in serious injury.

! CAUTION: Indicates a potentially hazardous situation which, if not avoided, may result in minor or moderate injury.

NOTICE: Used without the safety alert symbol indicates a potentially hazardous situation which, if not avoided, may result in property damage.

Residual risks:

Additional residual risks may arise when using the tool, which may be included in the enclosed safety warnings. These risks can arise from misuse, prolonged use, etc. Even with the application of the relevant safety regulations and the implementation of safety devices, certain residual risks cannot be avoided. These include:

- Injuries caused by touching any moving parts.
- Injuries caused by touching any hot parts.
- Injuries caused when changing any parts or accessories.
- Injuries caused by prolonged use of the appliance. When using any appliance for prolonged periods ensure you take regular breaks.

SPECIFICATION:

Model	SM-450
Voltage	220-240 V
Power	1500 W
Frequency	50/60 Hz
Water tank capacity	280 ml
Время нагрева	20-30 sec
Время работы пара	7-18 min
Длина шнура	6 m
Waterproot level	IPX4
Product size	H=116 cm, L=29 cm, W=18 cm

STANDARD FEATURES:

1 Handle
2 Power Switch
3 LED-Power Indicator
4 Power Cord
5 Mop Head
6 Carpet Glider
7 Water Tank
8 Lock Button(on Main Body)
9 Tube Lock Button
10 Lock Button(on Mop Head)
11 Main Body
12 Aluminum Tube

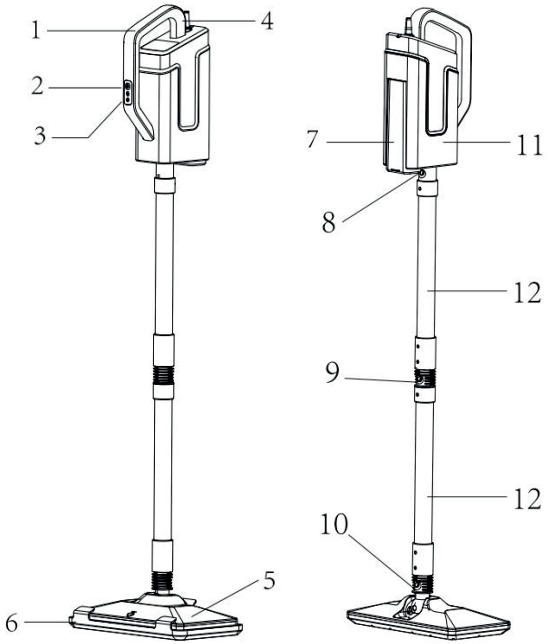

ACCESSORIES:



Glider



Attachment for cleaning stubborn dirt



Round Brushes
2 nylon ones: one large and one small.
1 metal one – removes embedded stains from hard surfaces (tiles, ceramic, metal grates).



Fabric pad for stubborn floor and carpet dirt



Jet Nozzle



Grout Cleaning Tool
Cleaning all grout lines, sanded or non-sanded



Triangle Brush
Recommended for sealed grout cook tops and bench tops



Scoop Nozzle
Ideal to clean hard surfaces



Angle Nozzle
Ideal for hard-to-reach areas such as window sills and toilet bowls



Windows cleaning tool



Window cleaning cloth

Garment steaming cloth

Measuring Cup



Cleaning Pin

PACKAGE CONTENTS: Steam mop, glide plate, 9 attachments, 4 fabric pads, measuring cup, cleaning pin, user manual.

NOTE: Each steam mop is 100% tested in the factory to ensure product performance and safety.

When assembling your new steam mop for the first time you may notice water residue inside the unit.

HOW TO ASSEMBLE THE STEAM MOP

⚠ WARNING

Before attempting any of the following operations, make sure that appliance is switch off and unplugged and that the appliance is cold and contain minimal or no water.

1 Attaching the steam head:

Slide the Alumiunm Tubes (No.12) onto the Steam head (No.5） until the steam head clicks into place.

The steam head (No.5) can be removed from the Alumiunm Tube (No.12) by pressing the button (No.10) on the steam head.

The Alumiunm Tubes (No.12) can be removed from each by pressing the button (No.9)

Make sure that the Mop Head and Alumiunm Tubes are securely locked into place before usage.

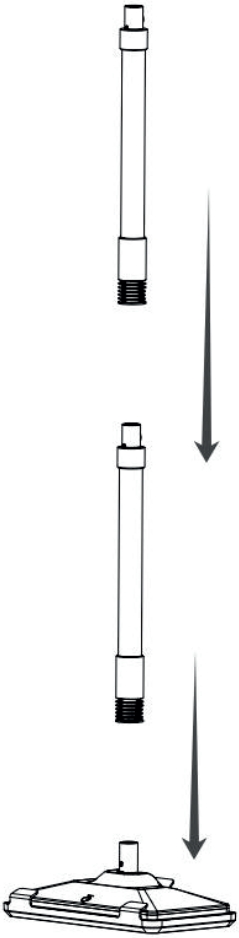

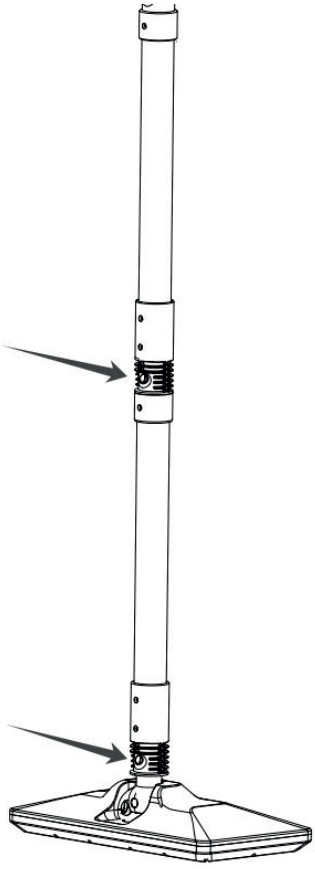

2. Inset the Main Body (No.11) into the designated Opening of the Aluminum Tube (No.12) until it gets locked in place with the Handle Lock Button (No.8)



Make sure both parts, the Main Body and the Handle tube, are secured in place before usage.

The Aluminum Tube can be removed from the Main Body for easy storage by pressing the handle tube lock button (No.8)

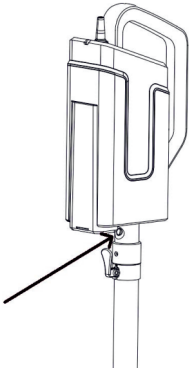

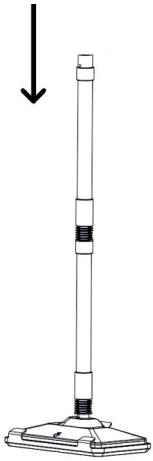

3. Attaching a cleaning pad:

Place the Microfiber Cloth on the bottom of the Mop Head , then press the cloth against the Mop head so the loops on the cloth catch the gripping strips on the Mop Head and hold the pieces together.

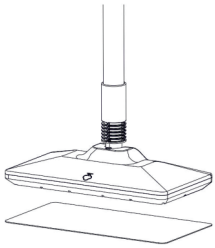

NOTE: Never operate the steam mop without the microfiber Cloth pad in place.

4. Attaching the carpet gilder:

When using the STEAM MOP on carpet surfaces: Place the Mop Head with Microfiber Cloth in place, on top of the carpet glider as illustrated.

Do not attempt to use the STEAM MOP unit on carpet/rug surfaces without the carpet glider in place.

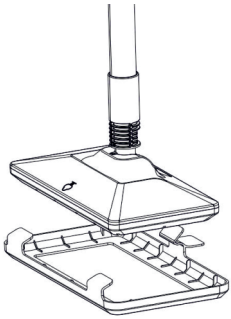

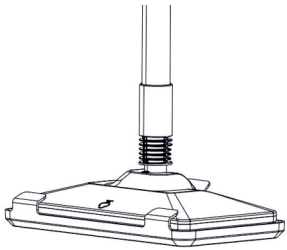

NOTE: Never use the carpet glider on surfaces that are prone to scratching.

OPERATION:

1) Filling the water tank:

Make sure the STEAM MOP is unplugged.

Press the water tank Lock Button on the Main Body (No.11) as illustrated , remove the water tank (No.7) from main body, open the water tank sealing cover,use measuring cup to fill with 280ML water , and then close water sealing cover.

Install the water tank (No.7) to main body until it clicks into place.

The maximum tank capacity is 280ML. Do not overfill.

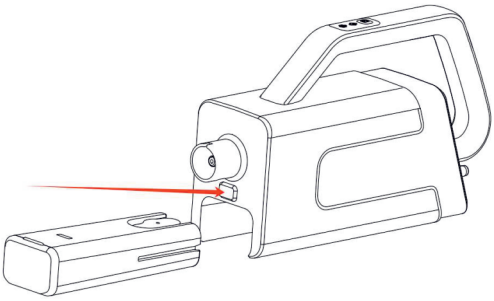

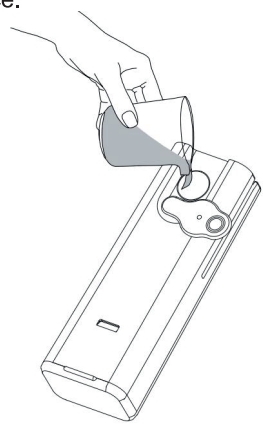

The STEAM MOP uses tap water. However, in areas with hard water, distilled water should be used for better performance.

NOTE: Never put cleaning detergents or scented products into the water tank.

This will make operation unsafe and damage the unit.

2) Once the unit has been fully assembled and filled with water, plug in the Power Cord to a grounded electrical outlet. The LED-Power Indicator (No.3) will flash RED lights to warm up when power is on. Wait for approximately 20 - 30 seconds,The LED-Power Indicator is always on RED lights, **Now the steam mop is ready for use.**

Press and hold the Power Switch (No.2) for 3 seconds, The LED-Power Indicator (No.3) turns Green, The mop will start emitting steam.

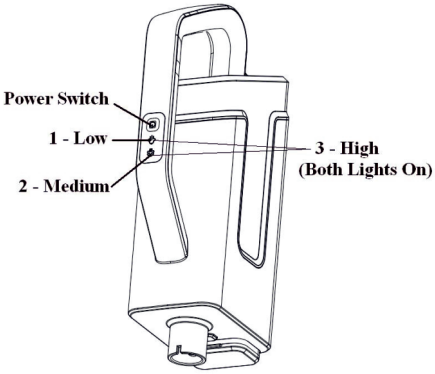

Press the Power Switch (No.2) to select one of the following Steam positions:

1 – Low, 2 – Medium, 3 – High (both lights on)

1 – Low and 2–Medium Setting: Ideal for cleaning all hard floors, such as linoleum, ceramic, marble, wood, etc.

3 – High Setting: Ideal for cleaning carpets and rugs.

To stop emitting steam, Press and hold the Power Switch (No.2) for 3seconds to shut down.

3) Slowly pass over surface to be cleaned. It is recommended to sweep or vacuum floor prior using the Steam Mop.

NOTE: It is recommended that another high wattage appliance is not operated on the same circuit to avoid a circuit overload.

CAUTION: To sanitize an area of your floor, leave the Steam Mop over area for a minimum of 8 seconds, but no longer than 15 seconds.

4) When the Steam Mop stops emitting steam, this will occur after approximately 8 to 16 minutes of use, turn off the Steam Mop and simply refill the Water tank, and then again turn on and continue cleaning.

WARNING: NEVER run the Steam Mop without water. NEVER direct steam at any person or animal.

Use the Steam Mop on sealed hard floor only.

5) When you finish your cleaning, unplug Power cord from outlet, empty the Water tank, carefully remove the cloth Pad from the head, wind Power Cord around the Cord Wrap and store it upright in a dry area or hang by the storage hook.

CAUTION: The Cloth Pad may be very hot. Not for space heating purpose.

USING AS A HANDHELD STEAM CLEANER:

● Press the Main body Lock button (No.8) and then remove the Aluminum tube(No.12) from the main body (No.11)

1 To attach the Jet Nozzle:

Insert the Jet Nozzle into the designated hole in the Main Body until it locks in place with the Lock Button on the Main Body (you will hear a clicking sound), as illustrated in Fig

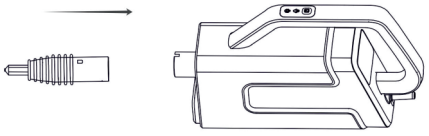

Make sure that the Jet Nozzle is securely locked in place before usage.

Push either the grout cleaning brush or round nylon brush or round copper brush or Triangle Brush in the channel until it reaches the end of the Jet Nozzle as illustrated in Fig.

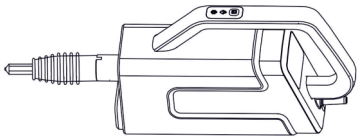

To remove either round brush, pull out from the Jet Nozzle.

• The round nylon brush is great for cleaning smooth hard surfaces,such as toilets, sinks, and kitchen 8 counters, etc.

• The round copper brush is great for cleaning coarse or metal surfaces,such as brick floors, car wheels, metal doors, and metal frames, etc.

• Both brushes can also effectively clean the grease on pans, stoves and ovens in the kitchen. They can be used with soap or detergent to clean dirty areas.

Never use the round brass brush on surfaces that are prone to scratching.

Remove the Mop Head by pressing the Lock Button on the Main Body or remove the Jet Nozzle following the same procedure.

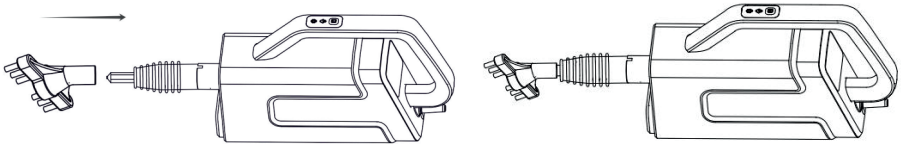

2. WINDOW CLEANING TOOL

Install the Coral Cloth onto the designated hooks on the Window Cleaning Tool Frame and pull up the drawstring to secure the Coral Cloth in place.

NOTE: Do not cover the squeegee blade. Make sure to attach the Coral Cloth to all hooks on the Cleaning Tool Frame to prevent slipping or falling from the frame during use (as illustrated in Fig. 2a, 2b & 2c).

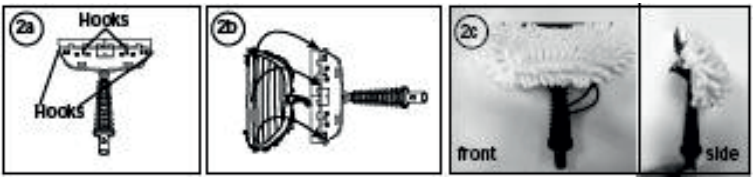

Attach the Window Cleaning Tool to the main body as follows:

Insert the Window Cleaning Tool into the designated hole in the Main Body until it locks in place with the Lock Button on the Main Body (you will hear a clicking sound)

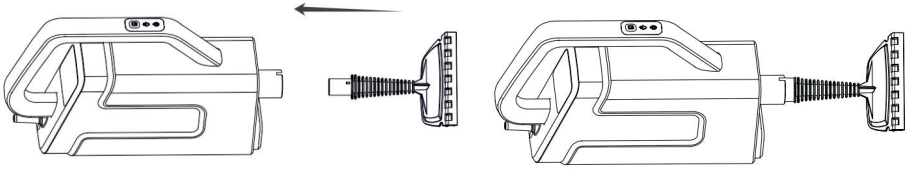

3 GARMENT STEAMING TOOL

To use the Window Cleaning tool as a Garment Steamer, install the Microfiber Cloth or the Lint Cloth over the Window Cleaning/Garment Steamer Tool (as illustrated in Fig. 4a, 4b & 4c).

Insert the Window Cleaning Tool into the designated hole in the Main Body until it locks in place with the Lock Button on the Main Body (you will hear a clicking sound)

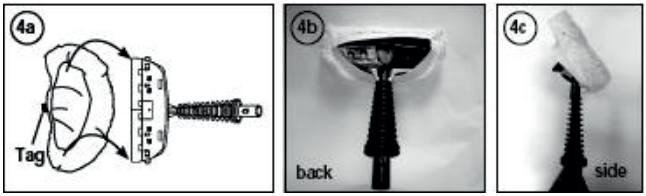

DANGER OF SCALDING

Do not touch the Duster/Coral Cloth during usage, as these components can get extremely hot.

Keep the Extension Hose away from your body and avoid touching the hose as it can get hot.

When the Hand-Held Steamer stops emitting steam, simply turn off and unplug the unit, refill the Water Tank and continue cleaning.

CLEANING AND MAINTENANCE:

Ensure that the unit is disconnected from the power outlet when performing cleaning and maintenance tasks. Drain the remaining water in the tank and clean the tank after every use. Please use detergent to clean the accessories (jet nozzle and round brush) when they are dirty, and then wash and air dry.

MAINTENANCE AND CARE

CAUTION: Prior to cleaning or maintenance isolate the unit by removing the cord from the power socket. Do not immerse the unit in water.

1. Microfiber Cloth Pad can be machine washed in hot water and tumbled dry. Machine wash on a warm setting. Always use a mild detergent. For best care results, lay flat to dry.

2. Wipe the steamer with a soft cloth.

3. Cleaning procedure to remove lime scale

If the steam cleaner begins to produce steam more slowly than usual or stops producing steam, you may need to remove the lime scale. Lime scale can develop over time on the metal parts and greatly. affects the cleaning performance. It's necessary to remove lime scale on regular basis every 25-50 times you use a full tank of the water or at least once a month, especially in hard water areas. The frequency of lime scale removal depends upon the hardness of your tap water and how often you use the steam mop.

To remove lime scale from the Steam Mop, please follow these procedures:

By using Scraper

1) Make sure that the STEAM MOP is disconnected from the power supply before maintenance.

2) Use the Cleaning Pin to remove scale deposits from the small hole of the steam outlet in the Main Body, as illustrated in Fig. By swirling and pushing the pin up and down you will clean the steam outlet. Always ensure that all scale debris have been removed from the steam outlet before reassembling.

Continue swirling Cleaning Pin until no further debris is evident.

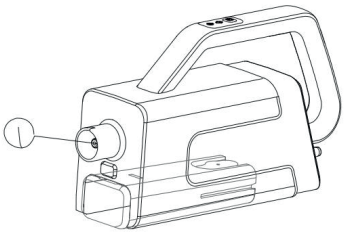

By using cleaning solution:

1.Prepare a solution of 1/3 white vinegar and 2/3 tap water and add to the water tank.

2.Secure and position the unit to ensure any released steam is aimed away from the floor or surrounding objects and surfaces. Plug the unit in, turn the unit ON by pressing the power switch, And allow the unit to produce steam until the vinegar/water solution in used up.

3.Repeat the above procedure as many times as necessary until a normal steam flow rate is achieved.

4.Fill the water tank with fresh water and rinse out .

5.Fill the water tank with fresh water ,attach to the unit and release the steam through the system, until the water tank is empty.

WARNING: Don't leave the steam cleaner unattended during the lime scale removal process and/or while in use. Allow the steamer to fully cool down before performing any maintenance or troubleshooting checks.

NOTICE: After cleaning, let the steam cleaner run until no more steam is produced.

Preform a test clean on a suitable isolated area after each lime scale removal to ensure that there is no debris left in the system.

TROUBLESHOOTING

Use the troubleshooting section as a guide only as a first step to resolve any problem you may be experiencing.

This product contains no serviceable parts. Do not try to repair it yourself. All servicing should be done by an authorized service representative.

!WARNING: To reduce the risk of injury, unplug the steamer before serving and allow to cool down.

PROBLEM	POSSIBLE REASON	POSSIBLE SOLUTIONS
Reduced steam or no steam	Water tank may be empty	Fill water into the water tank
	There is no power to the unit	Make sure unit is plugged in
	Didn't press POWER SWITCH and HOLD for 3 seconds	Press POWER SWITCH and HOLD for 3 seconds
Unit will not turn on	Blown fuse or breathe	Replace fuse or reset break
	Power cord and plugged in	Plug cord into a working circuit
	Internal time is blown	Internal fuse is blown



Material for parts and packing all comply with ROHS requirements.

ENVIRONMENT:

● Do not dispose of electrical appliances as unsorted municipal waste, use separate collection facilities.

● Contact your local government for information regarding the collection systems available.

● If electrical appliances are disposed of in landfills or dumps, hazardous substance can leak into the groundwater and get into the food chain, damaging your health and well-being.

● When replacing old appliances with new ones, the retailer is legally obligated to take back your old appliance for disposal

TAKARA
home appliances

Гарантийный талон

Условия гарантии

1. Срок гарантии составляет 12 месяцев.
2. Все поля в гарантийном талоне (дата продажи, печать и подпись продавца, информация о продавце, подпись покупателя) должны быть заполнены.
   Ремонт производится в стационарной мастерской Авторизованного сервисного центра при предъявлении полностью и правильно заполненного гарантийного талона.
3. Не подлежат гарантийному обслуживанию изделия с дефектами, возникшими вследствие:
   - неправильной транспортировки, установки или подключения изделия;
   - механических, тепловых и иных повреждений, возникших по причине неправильной эксплуатации с нарушением правил, изложенных в руководстве по эксплуатации, небрежного обращения или несчастного случая;
   - действия третьих лиц или непреодолимой силы (стихия, пожар, молния и т.д.);
   - попадания внутрь посторонних предметов, жидкостей, насекомых;
   - сильного загрязнения и запыления;
   - повреждений животными;
   - ремонта или внесения не санкционированных изготовителем конструктивных или схемотехнических изменений, как самостоятельно, так и неуполномоченными лицами;
   - отклонений параметров электрических сетей от Государственных Технических Стандартов (ГОСТов);
   - воздействия вредоносных программ;
   - некорректного обновления программного обеспечения как самим пользователем, так и неуполномоченными лицами;
   - использования изделия не по назначению, в промышленных или коммерческих целях.
4. Гарантия не включает в себя подключение, настройку, установку, монтаж и демонтаж оборудования, техническое и профилактическое обслуживание, замену расходных элементов (карт памяти, элементов питания, фильтров и пр.).
5. Изготовитель не несёт ответственности за пропажу и искажение данных на съемных носителей информации, используемых в изделии.
6. Замену изделия или возврат денег региональные Авторизованные сервисные центры не производят.

Изготовитель гарантирует бесплатное устранение технических неисправностей товара в течение гарантийного срока эксплуатации в случае соблюдения Покупателем вышеперечисленных правил и условий гарантийного обслуживания.

Напоминаем, что для обеспечения длительной качественной работы изделия необходимо своевременное техническое и профилактическое обслуживание согласно Руководству по эксплуатации.

Изделие:_____

Модель: _____

Дата продажи: _____

Серийный номер (S/N):

_____

Место для печати:

Изделие проверено, укомплектовано согласно инструкции, механических повреждений не имеет. Претензий нет. С условиями гарантийного обслуживания согласен.

Подпись покупателя:_____ Подпись продавца:_____

Информация о фирме-продавце:_____

Адреса сервисных центров и приемных пунктов Вы можете узнать по телефону 8 (800) 700-42-05 или на нашем сайте: https://takara.ws/service/
e-mail: service@takara.ws

TAKARA
home appliances

Warranty card

Warranty conditions

1. The warranty period is 12 months.
2. All fields in the warranty card (date of sale, stamp and signature of the seller, information about the seller, signature of the buyer) must be filled in.
The warranty is valid only by providing an original document of the product acquisition and this warranty sheet.
3. The warranty is not applied if damage or failures occurred due to the following reasons:
• improper transportation, installation or connection of the product;
• mechanical, thermal and other damage caused by improper operation in violation of the rules set out in the operating manual, neglect or accident;
• actions of third parties or force majeure (elements, fire, lightning, etc.);
• ingress of foreign objects, liquids, insects;
• heavy pollution and dusting;
• damage by animals;
• repair or introduction of structural or circuitry changes not authorized by the manufacturer, both independently and by unauthorized persons;
• deviations of electrical network parameters from State Technical Standards;
• exposure to malware;
• incorrect software updates both by the user himself and by unauthorized persons;
• use of the product for other purposes, for industrial or commercial purposes.
4. The warranty does not include connection, configuration, installation, assembly and disassembly of equipment, technical and preventive maintenance, replacement of consumable items (memory cards, batteries, filters, etc.).
5. The manufacturer is not responsible for the leaking and distortion of data on removable media used in the product.
6. Regional Authorized Service Centers do not provide product replacement or refund.
The manufacturer guarantees free elimination of technical faults of the goods during the warranty period if the Buyer observes the above rules and conditions of warranty service.
We remind you that in order to ensure long-term high-quality operation of the product, it is necessary to perform timely technical and preventive maintenance in accordance with the User Manual.

Product:_____
Model:_____
Date of sale:_____
(S/N) Serial Number:
_____

Place for stamp:

The product has been checked, completed according to the instructions, has no mechanical damage.
No claim. I agree with the terms of warranty service.
Buyer's signature:_____
Seller's signature:_____
Information about the seller:_____
_____

If you have any questions about service, you can contact the service center on our website: https://takara.ws/service/ or E-mail: service@takara.ws

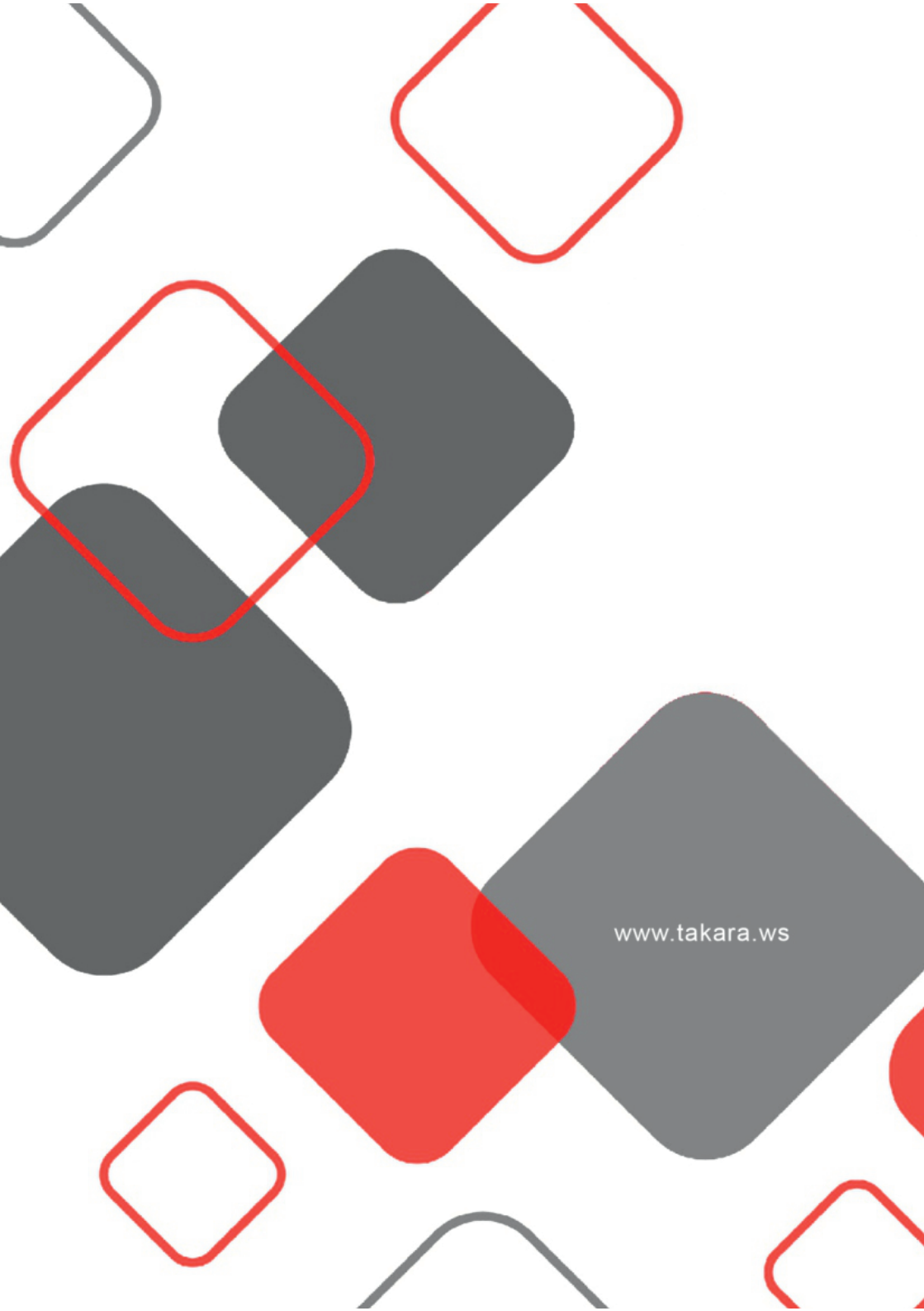
www.takara.ws